ОКРАСКА МОДЕЛИ — THE MODEL PAINTING

20 **Номера красок** / Paints numbers

Battleship Yamato, Imperial Japanese Navy, 1944

ЗВЕЗДА		Humbrol	
11	песочный	63	sand
21	зелёный авиац. интерьер.	226	interior green
42	шаровый	79	blue grey

ИСПОЛЬЗУЕМЫЕ ЦВЕТА
THE COLORS USED

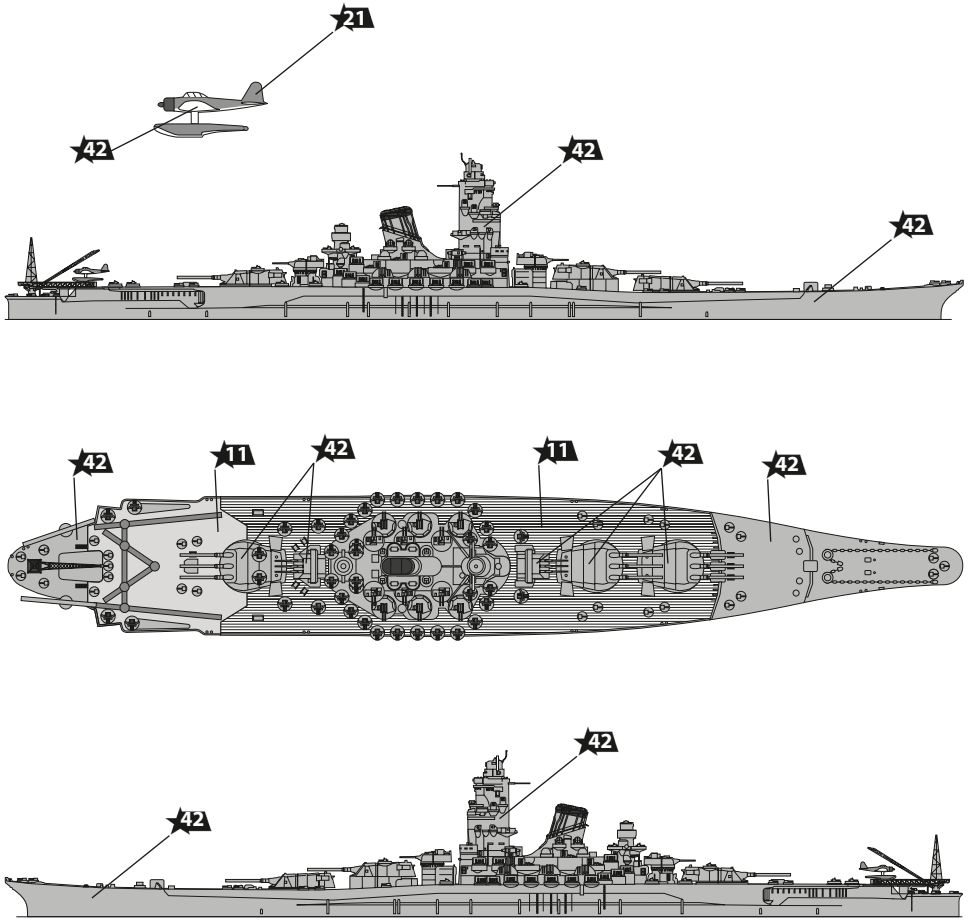

Любые модели и красочный каталог предприятия «ЗВЕЗДА» вы можете приобрести по почте, прислав заявку по адресу:

141730, Московская обл., г. Лобня, ул. Промышленная, д.2, ООО «ЗВЕЗДА»

www.zvezda.org.ru

ZVEZDA

№ 9200

WORLD OF WARSHIPS

ЯПОНСКИЙ ЛИНКОР ЯМАТО

BATTLESHIP YAMATO

МАСШТАБ SCALE **1:1200**

СДЕЛАНО В РОССИИ
MADE IN RUSSIA

СБОРКА МОДЕЛИ — MODEL ASSEMBLY

Строго следуйте инструкции по сборке • Для сборки потребуется клей • Будьте осторожны с мелкими деталями

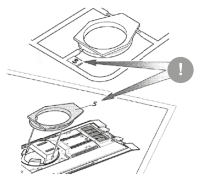

ВАЖНО!
Чтобы не запутаться в нумерации, отрезайте детали от литника только непосредственно перед самой установкой на модель
Cut off parts one by one, remember the part numbers
IMPORTANT!

1 Прежде, чем отрезать деталь от литниковой рамки, сверьте её номер с инструкцией.
Compare the number of part with instruction before you cut off the part from the sprue frame.

ВАЖНО!
Не «откусывайте» литник вплотную к детали - отступите примерно на 1 мм.
Do not cut off the part too tight. Recede on 1 mm.
IMPORTANT!

2 С помощью кусачек отделяйте деталь от рамки.
Separate the parts from frame with the help of nippers.

ВАЖНО!
Будьте осторожны при работе с острым инструментом
Be careful when using sharp tools
IMPORTANT!

3 Зачистите оставшийся срез острым ножом
Remove the remaining plastic with sharp knife

Follow strictly the assembling instruction • Use glue for assembling • Be careful with small parts

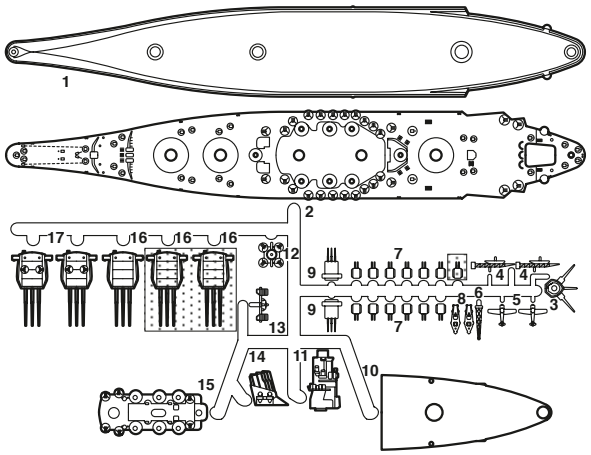

Parts not used
Неиспользованные детали

1

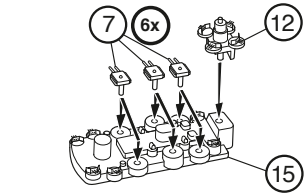

2

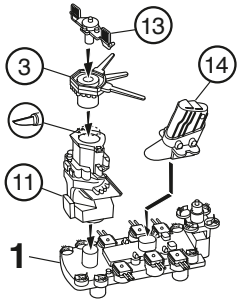

3

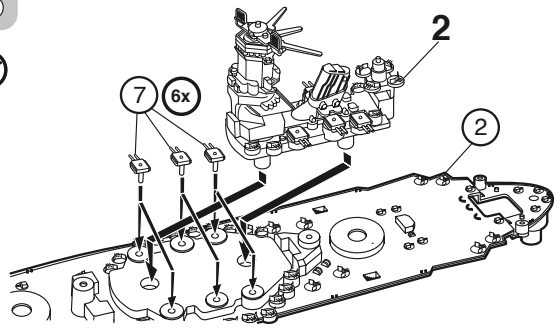

4

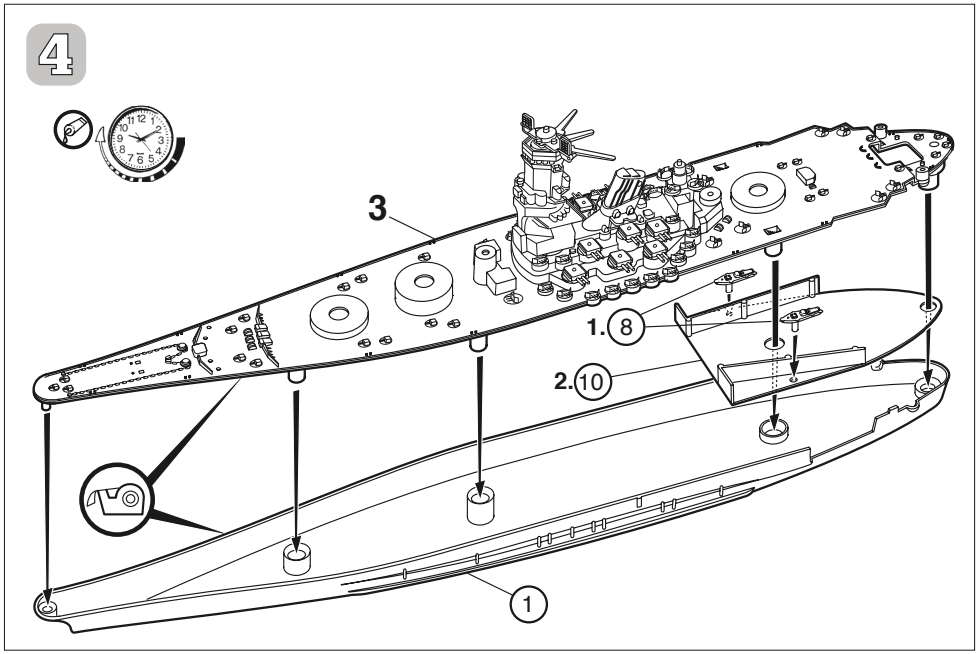

5

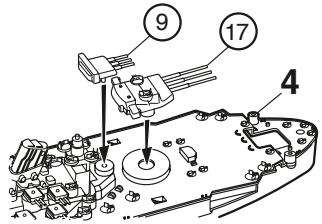

6

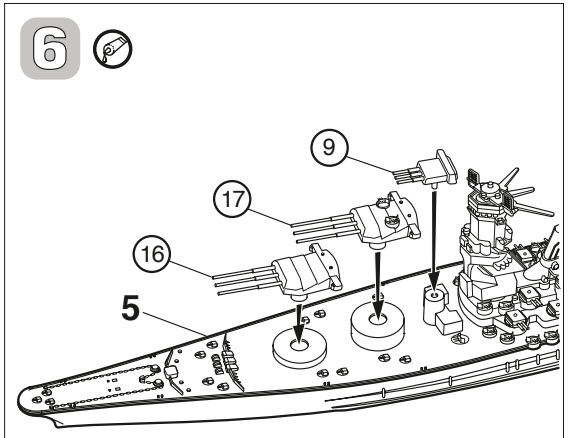
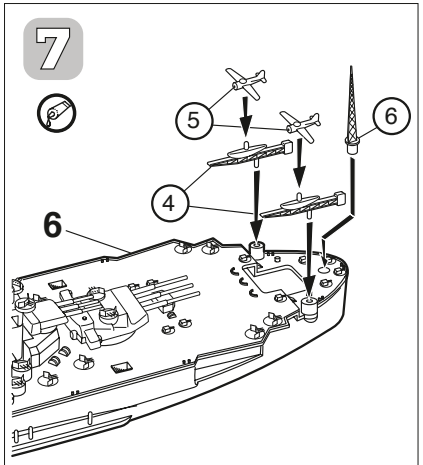
7